单向阀

符号

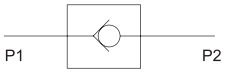

概述

单向阀用于液压系统中防止油流反向通过。

订购码

I - 10 B

元件名称：I= 单向阀

公称流量 (L/min):10,25,63,100,160,250

连接方式：B= 板式连接

无标记＝螺纹连接

技术参数

型号	压力 Mpa	接口尺寸		阀径 (mm)
		螺纹 英寸	板式(mm)	
I-10(B)	6.3	Z 1/4"	Φ 9	钢珠
I-25(B)		Z 3/8"	Φ 12	Φ 14
I-63(B)		Z 3/4"	Φ 18	Φ 22
I-100(B)		Z 1"	Φ 30	Φ 28
I-160		Z 1 1/4"	-	Φ 35
I-250		Z 1 1/2"	-	Φ 44

外形尺寸

1. 螺纹连接

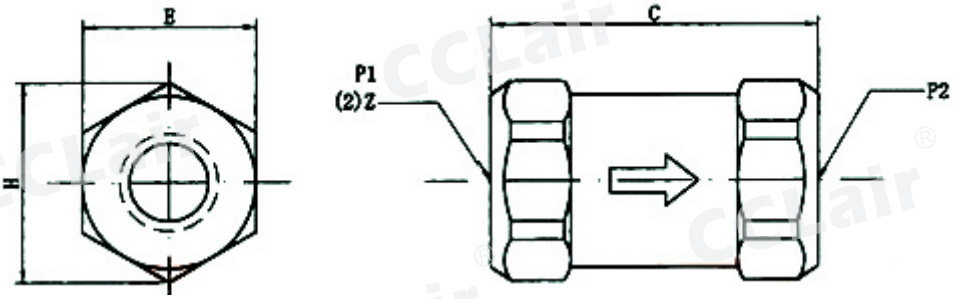

型号	C	E	H	Z
I-10	53	27	31. 2	Z1/4″
I-25	76	30	34. 6	Z3/8″
I-63	93	41	47. 3	Z3/4″
I-100	106	46	56. 6	Z1″
I-160	130	60	69. 2	Z1 1/4″
I-250	162	65	75	Z1 1/2″

2. 板式连接

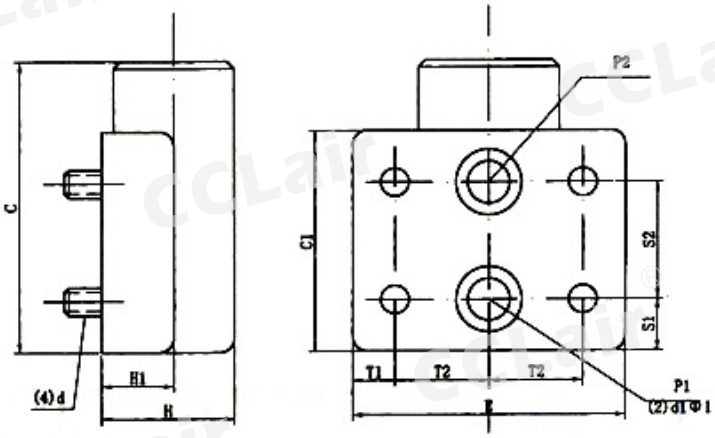

型号	C	E	H	C1	H1	S1	S2	T1	T2	d1	Φ1	d(GB70-85)
I-10B	62	58	28	62	16	11	25	9	20	9	16	4M6x18
I-25B	82	70	36	82	20	12. 5	31	10	25	12	20	4M8x20
I-63B	108	82	47	84	25	20	44	11	30	18	28	4M8x25
I-100B	130	100	60	110	32	27	54	13	37	30	40	4M10x35

版权所有,侵权必究